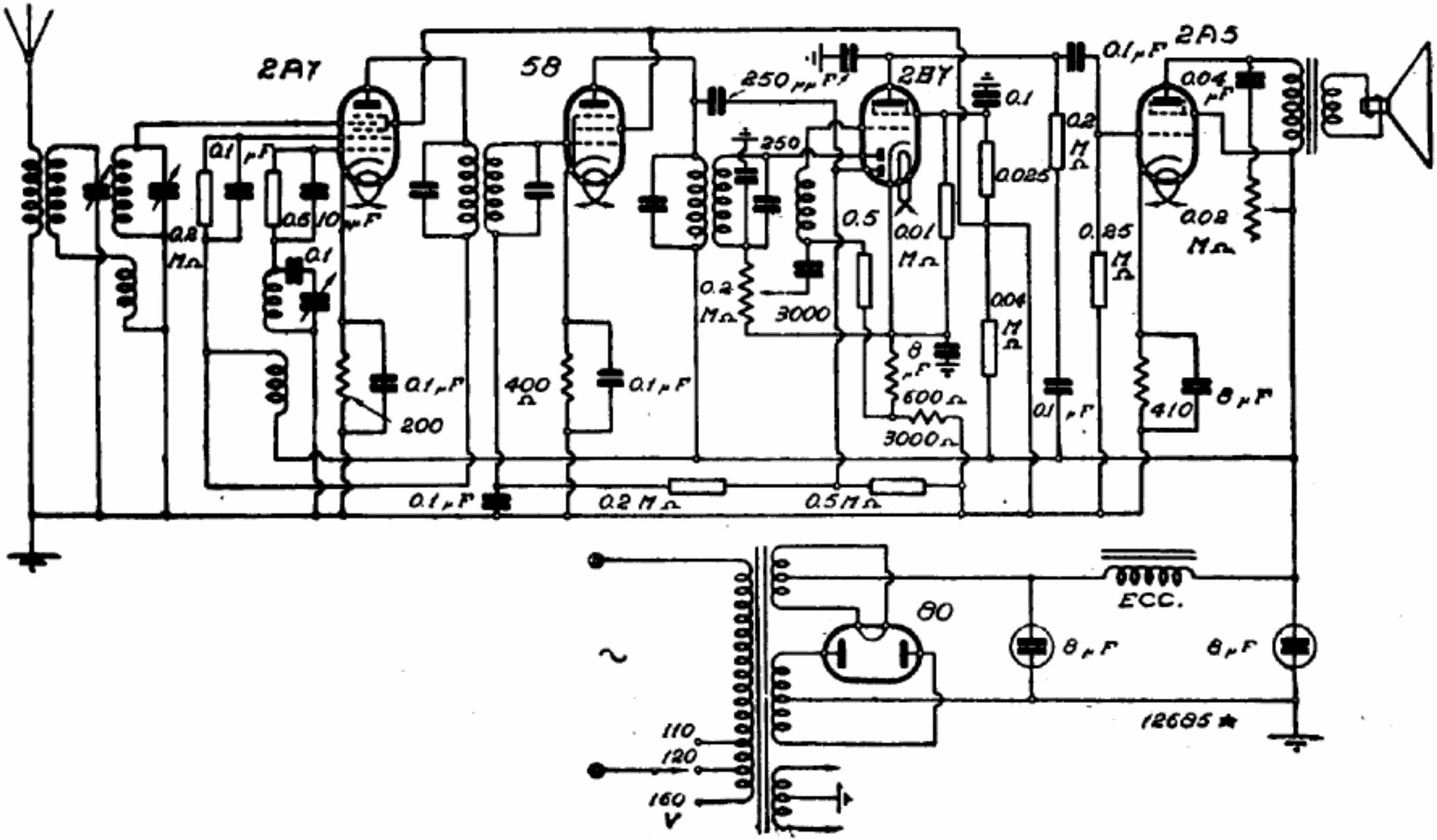

CRESA RADIO - MOD. « SUPERLA 53 »